PROFIL TRANSVERSAL TIP I

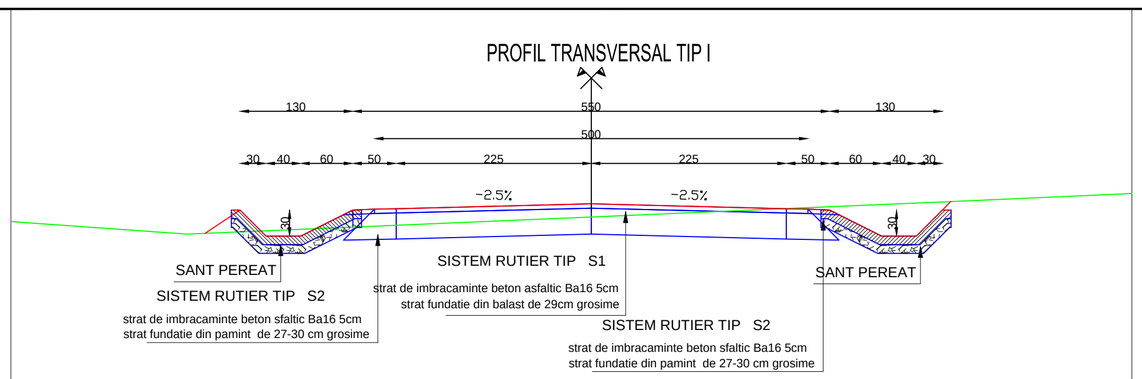

SE APLICA PE STRADA BERC1, STRADA POPII, STRADA FLORILOR SI STRADA COASTA

PROFIL TRANSVERSAL TIP II

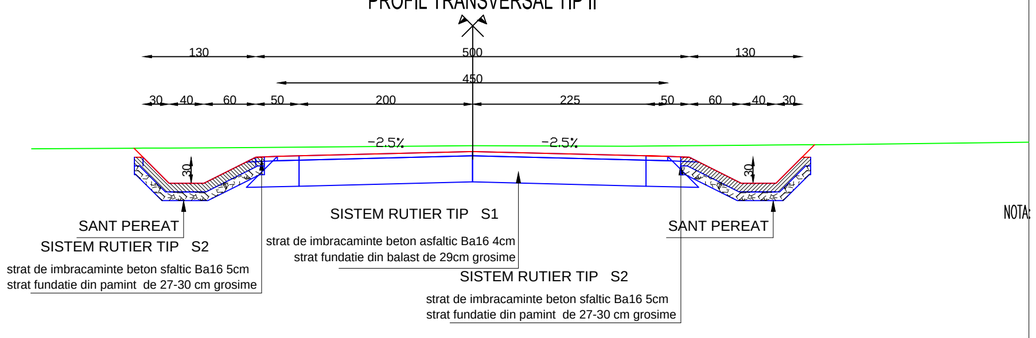

SE APLICA PE STRADA FLORILOR, STRADA LABULUI, STRADA FERMEI SI STRADA STRAMBA

NOTA: PE SECTOARELE UNDE NU EXISTA GABARITUL NECESAR DEZVOLTARII PROFILULUI TRANSVERSAL TIP SA PROIECTAT VARIABIL IAR IN UNELE CAZURI ROGOLA SA INTRODUS IN PARTEA CAROSABILA . A SE VEDEA PROFILELE TRANSVERSALE DE LUCRU DIN PARTII DESENATE

Verificatori Proiect	Nume	Semnatura	Cerinta	Referat /Expertiza nr. / Data

SC VIA PROCONS SRL
J01/124/06.02.2004 C.U.I.16120100
loc. Alba Iulia, str. Apuseni, nr. 41, jud. Alba,

Beneficiar: CONSILIUL LOCAL IGHIU, STRADA PRINCIPALA NR 369, judetul ALBA

Proiect nr. 163/2009

SIMTEX-OC ISO 9001 REGISTERED C.2036.0.0.0.0.0 Vizat C.T.C.

Specificatie	Nume	Semnatura
Sef proiect	ing. Emil Bodea	
Proiectat	ing. Emil Bodea	
Desenat	ing. Maria Dolgae	

Scara: 1:50

Data: 11.2009

Den. proiect: "MODERNIZARE INFRASTRUCTURA RUTIERA IN COMUNA IGHIU" LOCALITATEA SARD, JUDETUL ALBA

Faza: P.T.

Titlu plansei: PROFILE TRANSVERSALE TIP 1

Plansa D78

PROFIL TRANSVERSAL TIP III

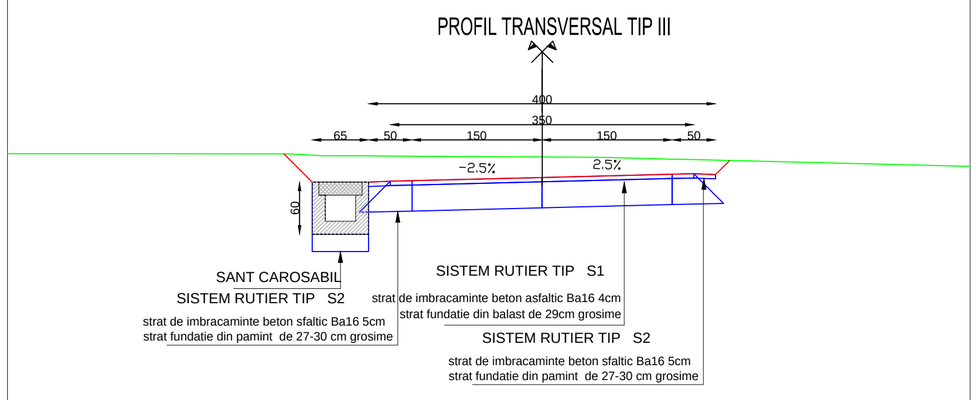

SE APLICA PE STRADA BERC 4, STRADA FLORILOR, STRADA BUSTENI SI STRADA BAIA

PROFIL TRANSVERSAL TIP IV

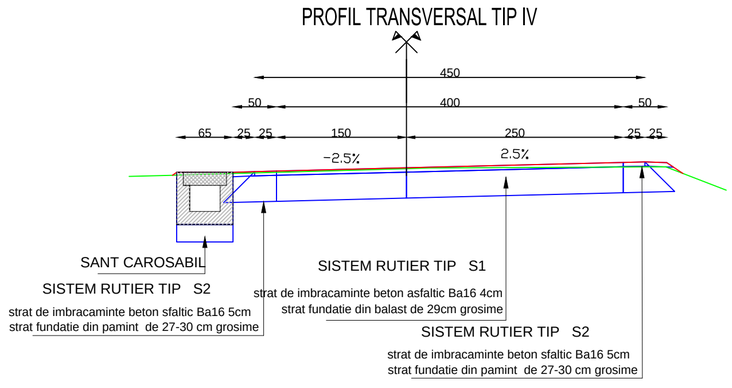

NOTA: PE SECTOARELE UNDE NU EXISTA GABARITUL NECESAR DEZVOLTARII PROFILULUI TRANSVERSAL TIP SA PROIECTAT VARIABIL IAR IN UNELE CAZURI ROGOLA SA INTRODUS IN PARTEA CAROSABILA . A SE VEDEA PROFILELE TRANSVERSALE DE LUCRU DIN PARTII DESENATE

Verificatori Proiect	Nume	Semnatura	Cerinta	Referat /Expertiza nr. / Data

SC VIA PROCONS SRL
J01/124/06.02.2004 C.U.I.16120100
loc. Alba Iulia, str. Apuseni, nr. 41, jud. Alba,

Beneficiar: CONSILIUL LOCAL IGHIU, STRADA PRINCIPALA NR 369, judetul ALBA

Proiect nr. 163/2009

SIMTEX-OC ISO 9001 REGISTERED C.2036.0.0.0.0.0 Vizat C.T.C.

Specificatie	Nume	Semnatura
Sef proiect	ing. Emil Bodea	
Proiectat	ing. Emil Bodea	
Desenat	ing. Maria Dolgae	

Scara: 1:50

Data: 11.2009

Den. proiect: "MODERNIZARE INFRASTRUCTURA RUTIERA IN COMUNA IGHIU" LOCALITATEA SARD, JUDETUL ALBA

Faza: P.T.

Titlu plansei: PROFILE TRANSVERSALE TIP 1

Plansa D79